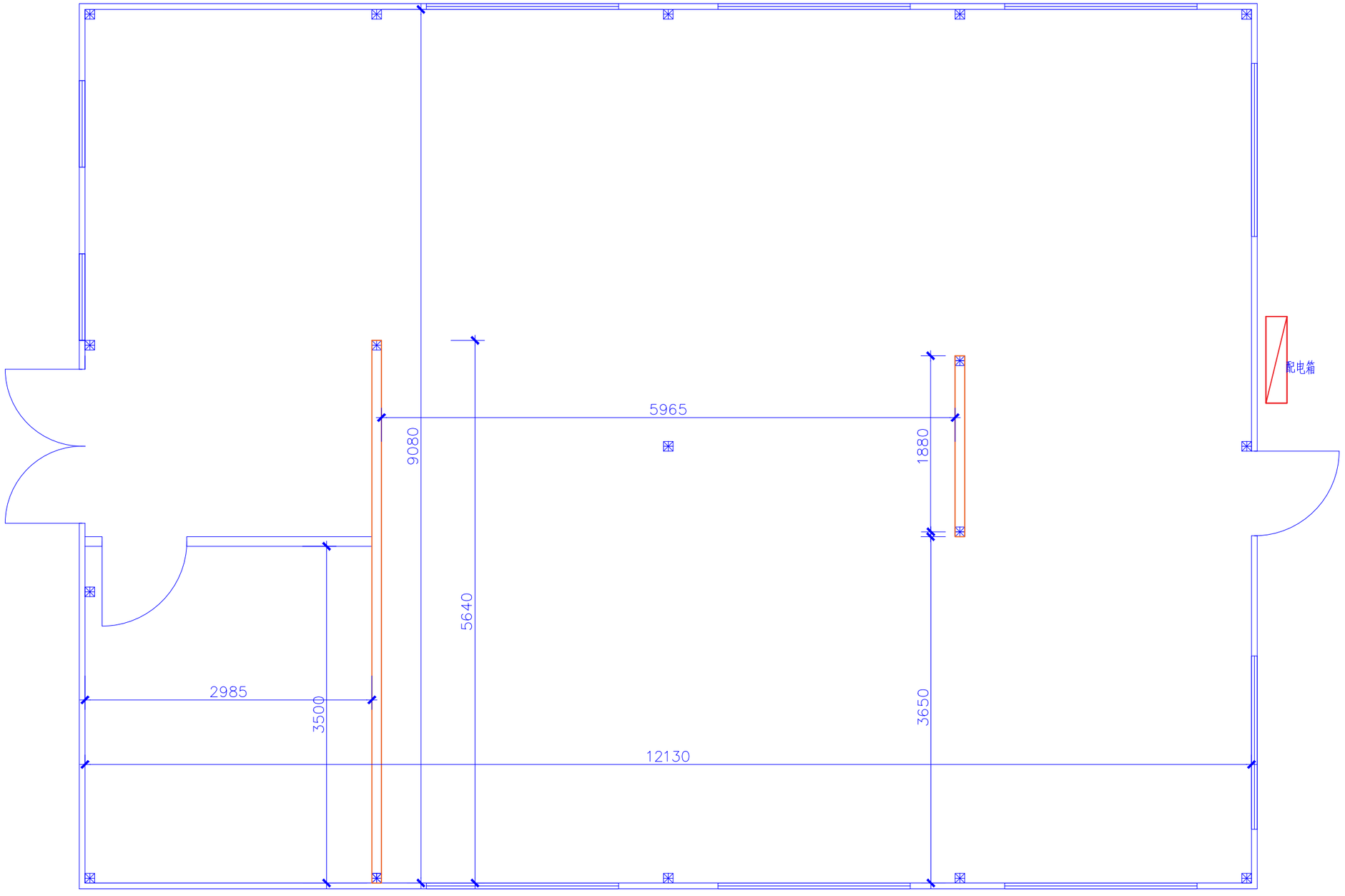

01
PL

EXISTING PLAN

墙体尺寸图

设计单位

中兴胜工程设计有限公司

Zhong XingSheng Engineering
Design Co.,Ltd.
工程设计资质：甲级 A114015500

本图纸版权归本院所有，不得用于本工程以外范围。

建设单位

建设单位

项目名称

袁家庄街道王家湾村人居环境整治项目

图纸名称

墙体尺寸图

设计编号	ZXS202610
设计阶段	施工图
专　　业	装饰
版　　本	第一版
图　　号	LP－01

项目负责人	熊安元	
专业负责人	熊安元	
审 定 人	范虎东	
审 核 人	张　鑫	
校 对 人	武志强	
设 计 人	马　广	
出图日期	2026－10	

本图需加盖本公司技术签章，否则一律无效

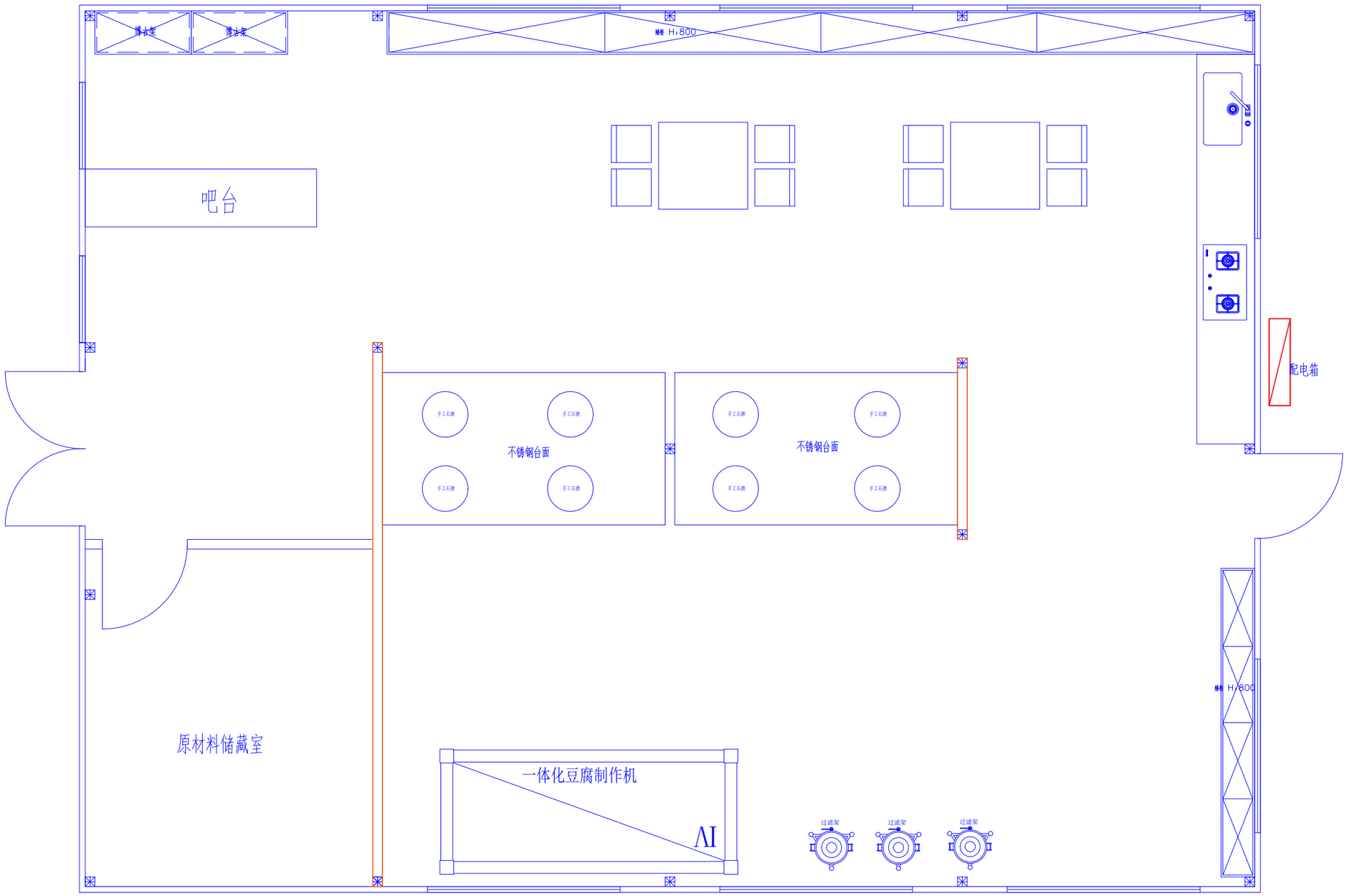

01
PL

EXISTING PLAN

平面布置图

设计单位

中兴胜工程设计有限公司

Zhong XingSheng Engineering
Design Co.,Ltd.
工程设计资质：甲级 A114015500

本图纸版权归本院所有，不得用于本工程以外范围。

建设单位

建设单位

项目名称

袁家庄街道王家湾村人居环境整治项目

图纸名称

平面布置图

设计编号	ZXS202610
设计阶段	施工图
专　　业	装饰
版　　本	第一版
图　　号	LP-02

项目负责人	熊安元	
专业负责人	熊安元	
审 定 人	范虎东	
审 核 人	张　鑫	
校 对 人	武志强	
设 计 人	马　广	
出图日期	2026-10	

本图需加盖本公司技术签章，否则一律无效

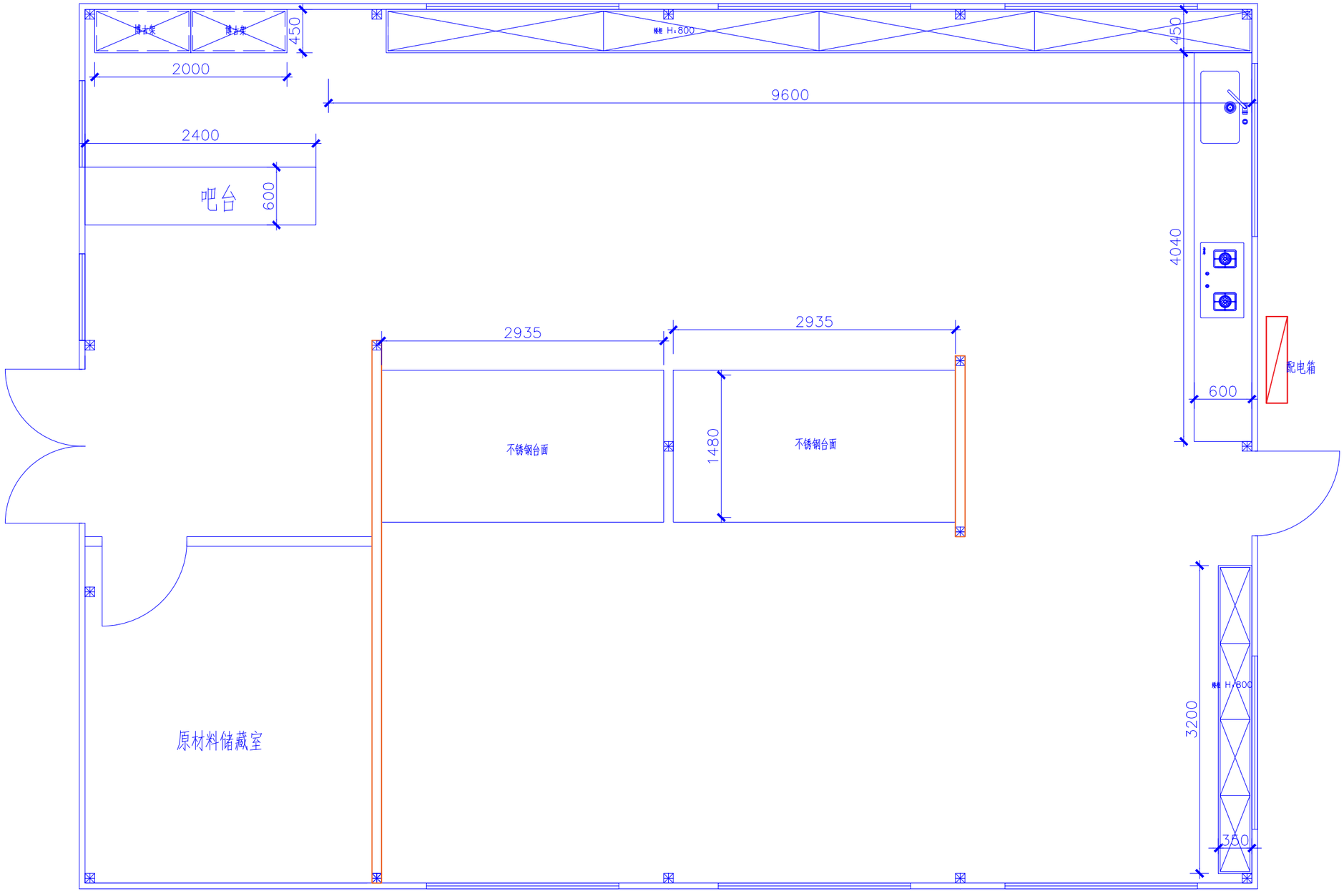

01
PL

EXISTING PLAN

平面尺寸图

设计单位

中兴胜工程设计有限公司
Zhong XingSheng Engineering Design Co.,Ltd.
工程设计资质：甲级 A114015500

本图纸版权归本院所有，不得用于本工程以外范围。

建设单位

建设单位

项目名称

袁家庄街道王家湾村人居环境整治项目

图纸名称

平面尺寸图

设计编号	ZXS202610
设计阶段	施工图
专　　业	装饰
版　　本	第一版
图　　号	LP-03

项目负责人	熊安元	
专业负责人	熊安元	
审 定 人	范虎东	
审 核 人	张　鑫	
校 对 人	武志强	
设 计 人	马　广	
出图日期	2026-10	

本图需加盖本公司技术签章，否则一律无效

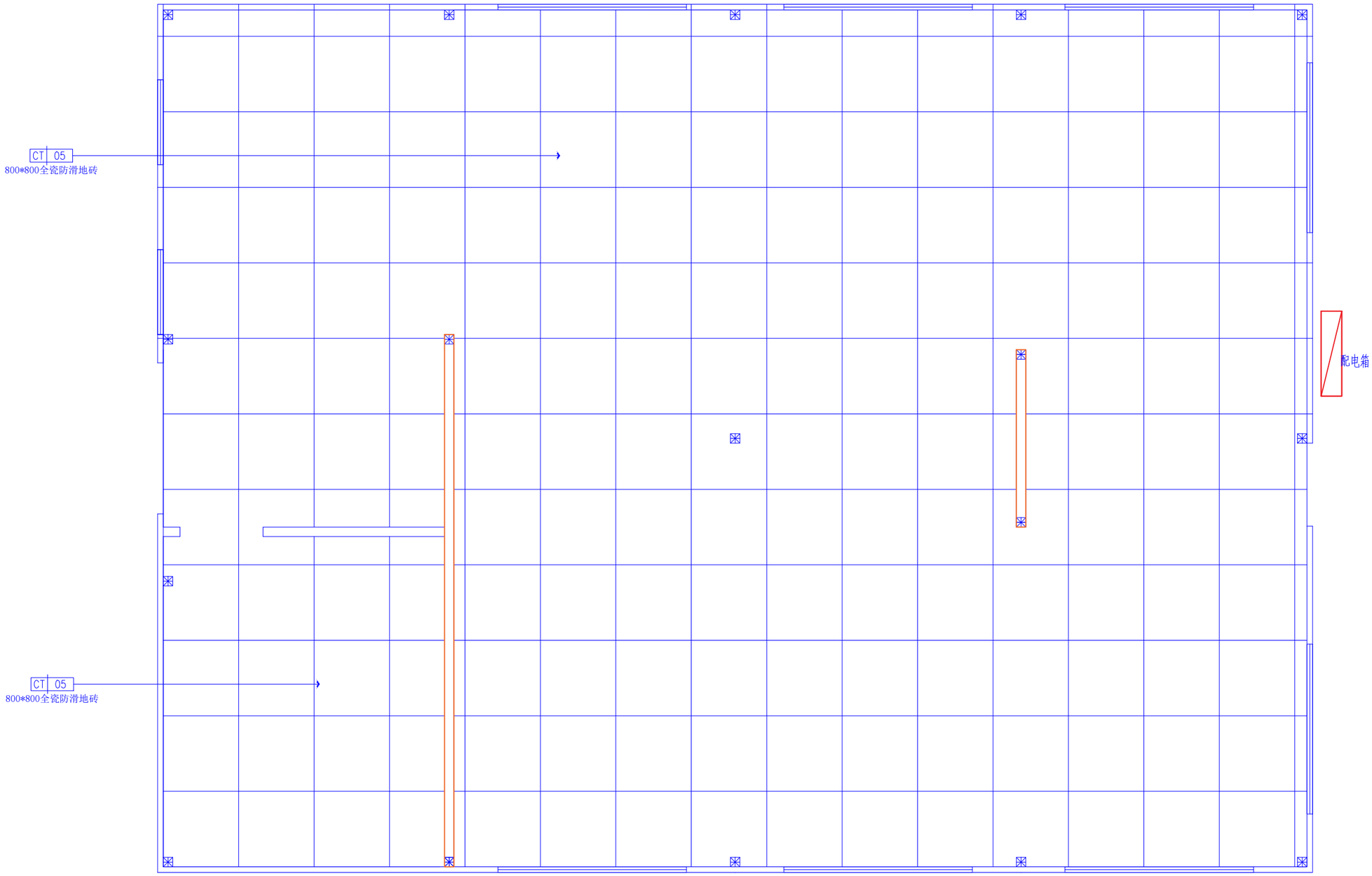

01
PL

EXISTING PLAN

地面铺装图

设计单位

中兴胜工程设计有限公司

Zhong XingSheng Engineering
Design Co.,Ltd.
工程设计资质：甲级 A114015500

本图纸版权归本院所有，不得用于本工程以外范围。

建设单位

建设单位

项目名称

袁家庄街道王家湾村人居环境整治项目

图纸名称

地面铺装图

设计编号	ZXS202610
设计阶段	施工图
专　　业	装饰
版　　本	第一版
图　　号	LP－04

项目负责人	熊安元	
专业负责人	熊安元	
审 定 人	范虎东	
审 核 人	张　鑫	
校 对 人	武志强	
设 计 人	马　广	
出图日期	2026－10	

本图需加盖本公司技术签章，否则一律无效

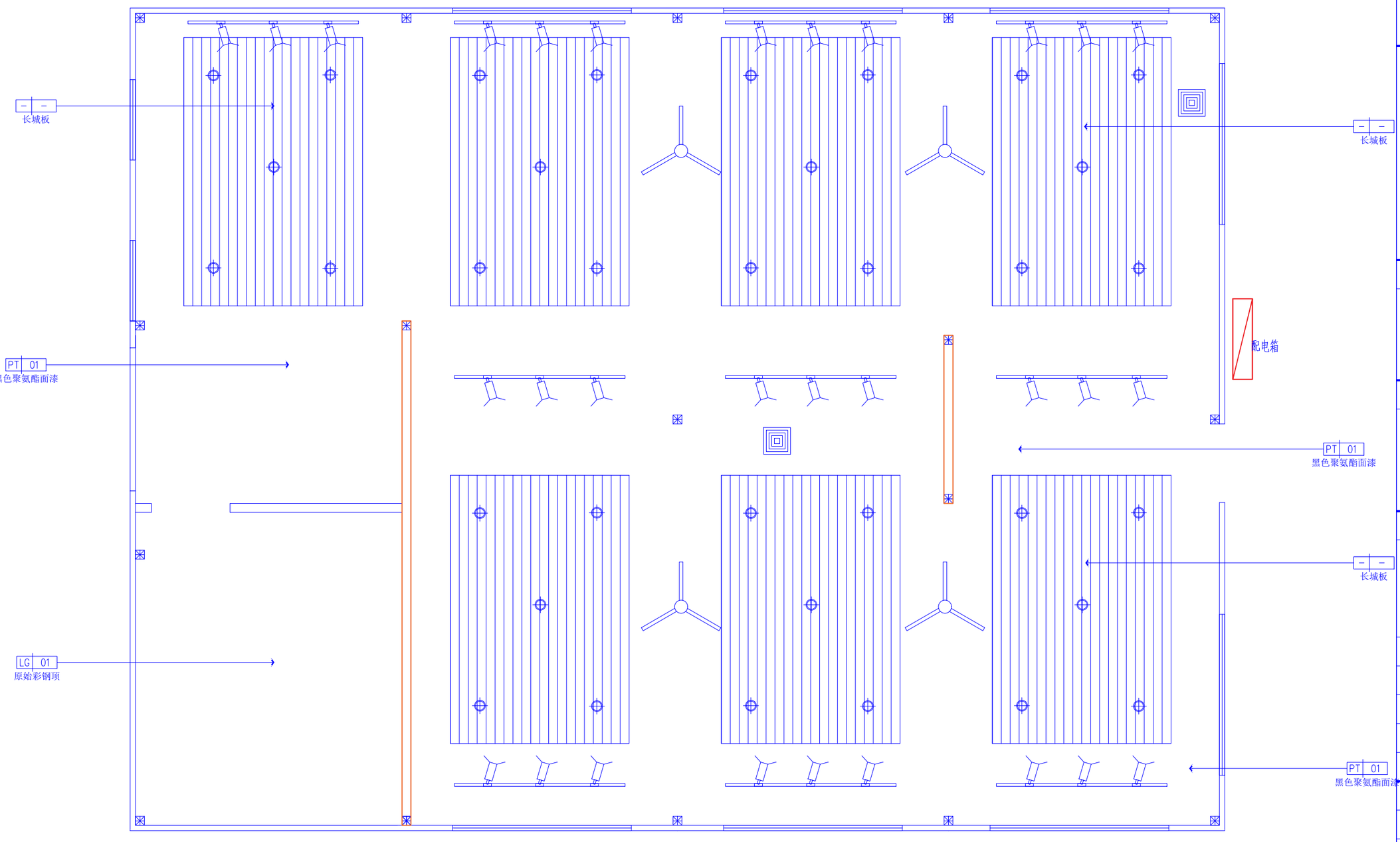

01
PL

EXISTING PLAN

天花吊顶图

设计单位

中兴胜工程设计有限公司

Zhong XingSheng Engineering
Design Co.,Ltd.
工程设计资质：甲级 A114015500

本图纸版权归本院所有，不得用于本工程以外范围。

建设单位

建设单位

项目名称

袁家庄街道王家湾村人居环境整治项目

图纸名称

天花吊顶图

设计编号	ZXS202610
设计阶段	施工图
专　　业	装饰
版　　本	第一版
图　　号	LP-05

项目负责人	熊安元	
专业负责人	熊安元	
审 定 人	范虎东	
审 核 人	张　鑫	
校 对 人	武志强	
设 计 人	马　广	
出图日期	2026-10	

本图需加盖本公司技术签章，否则一律无效

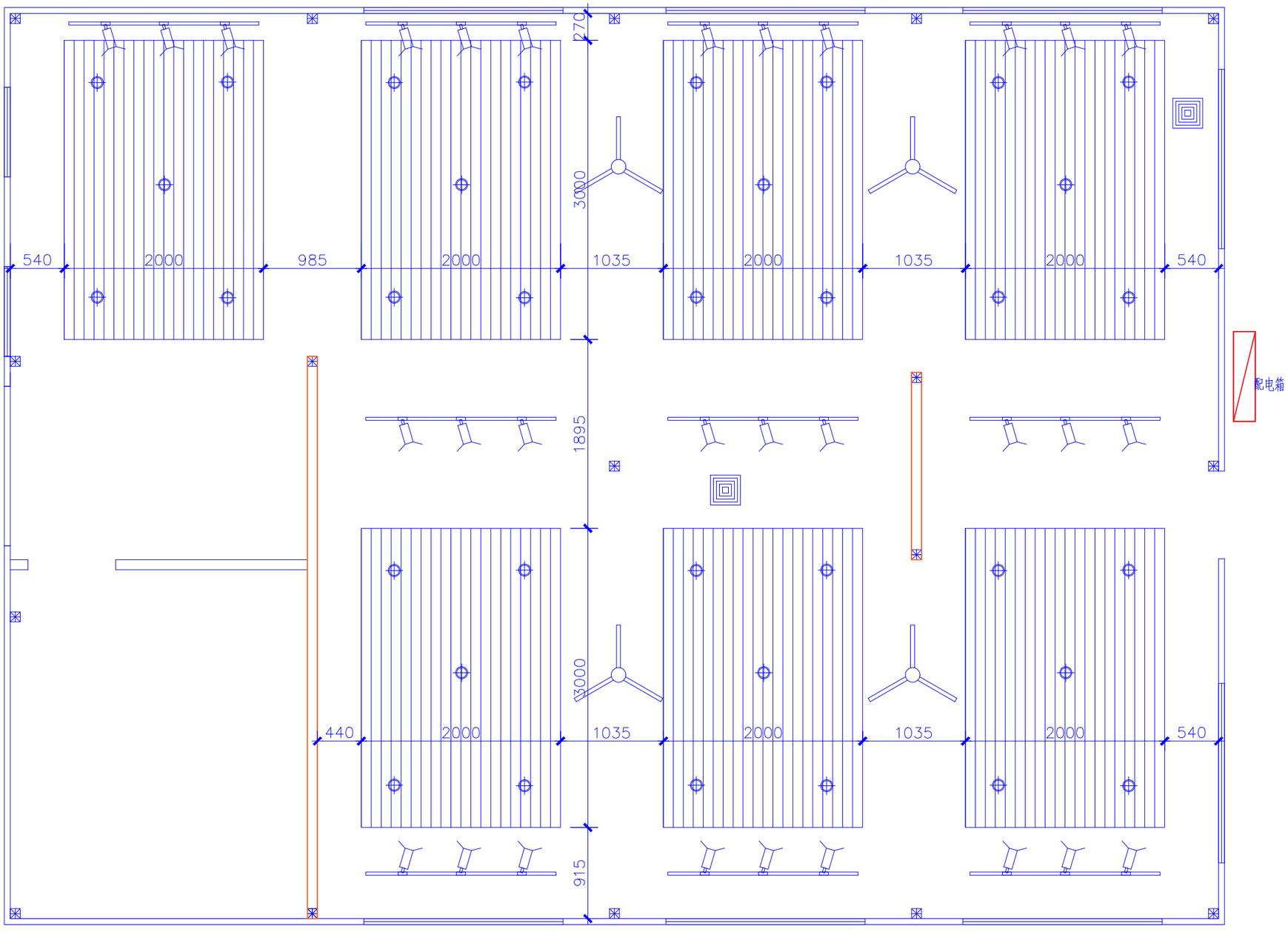

01
PL

EXISTING PLAN

天花尺寸图

设计单位

中兴胜工程设计有限公司
Zhong XingSheng Engineering
Design Co.,Ltd.
工程设计资质：甲级 A114015500

本图纸版权归本院所有，不得用于本工程以外范围。

建设单位

建设单位

项目名称

袁家庄街道王家湾村人居环境整治项目

图纸名称

天花尺寸图

设计编号	ZXS202610
设计阶段	施工图
专　　业	装饰
版　　本	第一版
图　　号	LP－06

项目负责人	熊安元	
专业负责人	熊安元	
审 定 人	范虎东	
审 核 人	张　鑫	
校 对 人	武志强	
设 计 人	马　广	
出图日期	2026－10	

本图需加盖本公司技术签章，否则一律无效

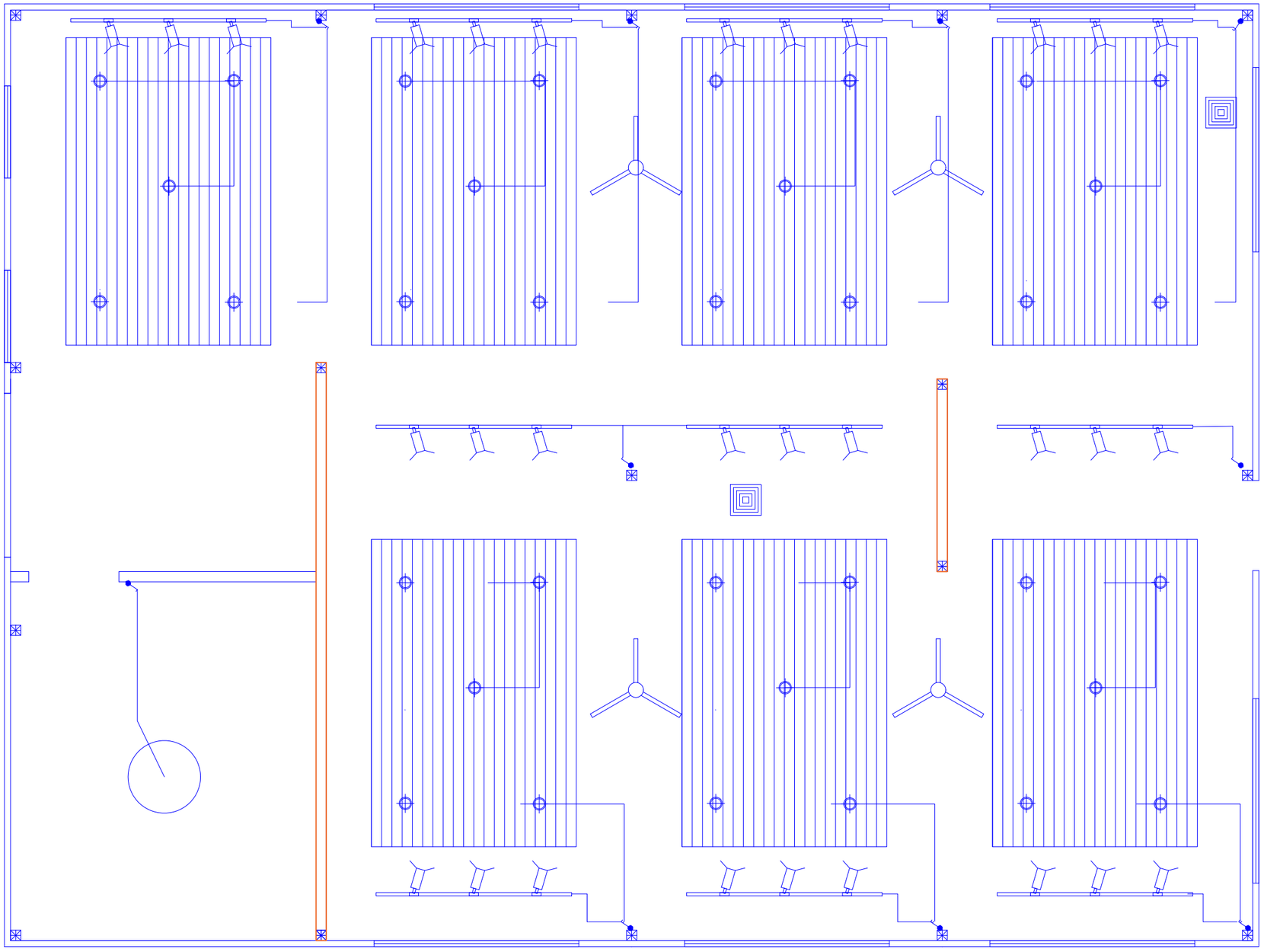

灯具连线图 图例 注释

序号	图例	图名	备注
1		单联单控开关	
2		双联单控开关	
3		三联单控开关	
4		单联双控开关	
5		双联双控开关	
6		排风扇开关	
7		照明控制盒	

说明
1. 除特别标示外，开关高一律开关面板底部距地面完成面1300mm.
2. 除特别标示外，开关中心离装饰完成面W=150mm. 若墙体个子完安装要求时，开关居墙体中布置.
3. 尺寸标示以中心点为准.

01
PL

EXISTING PLAN

开关布置图

设计单位

中兴胜工程设计有限公司
Zhong XingSheng Engineering Design Co.,Ltd.
工程设计资质：甲级 A114015500

本图纸版权归本院所有，不得用于本工程以外范围。

建设单位

建设单位

项目名称

袁家庄街道王家湾村人居环境整治项目

图纸名称

开关布置图

设计编号	ZXS202610
设计阶段	施工图
专　　业	装饰
版　　本	第一版
图　　号	LP-07

项目负责人	熊安元	
专业负责人	熊安元	
审 定 人	范虎东	
审 核 人	张　鑫	
校 对 人	武志强	
设 计 人	马　广	
出图日期	2026-10	

本图需加盖本公司技术签章，否则一律无效

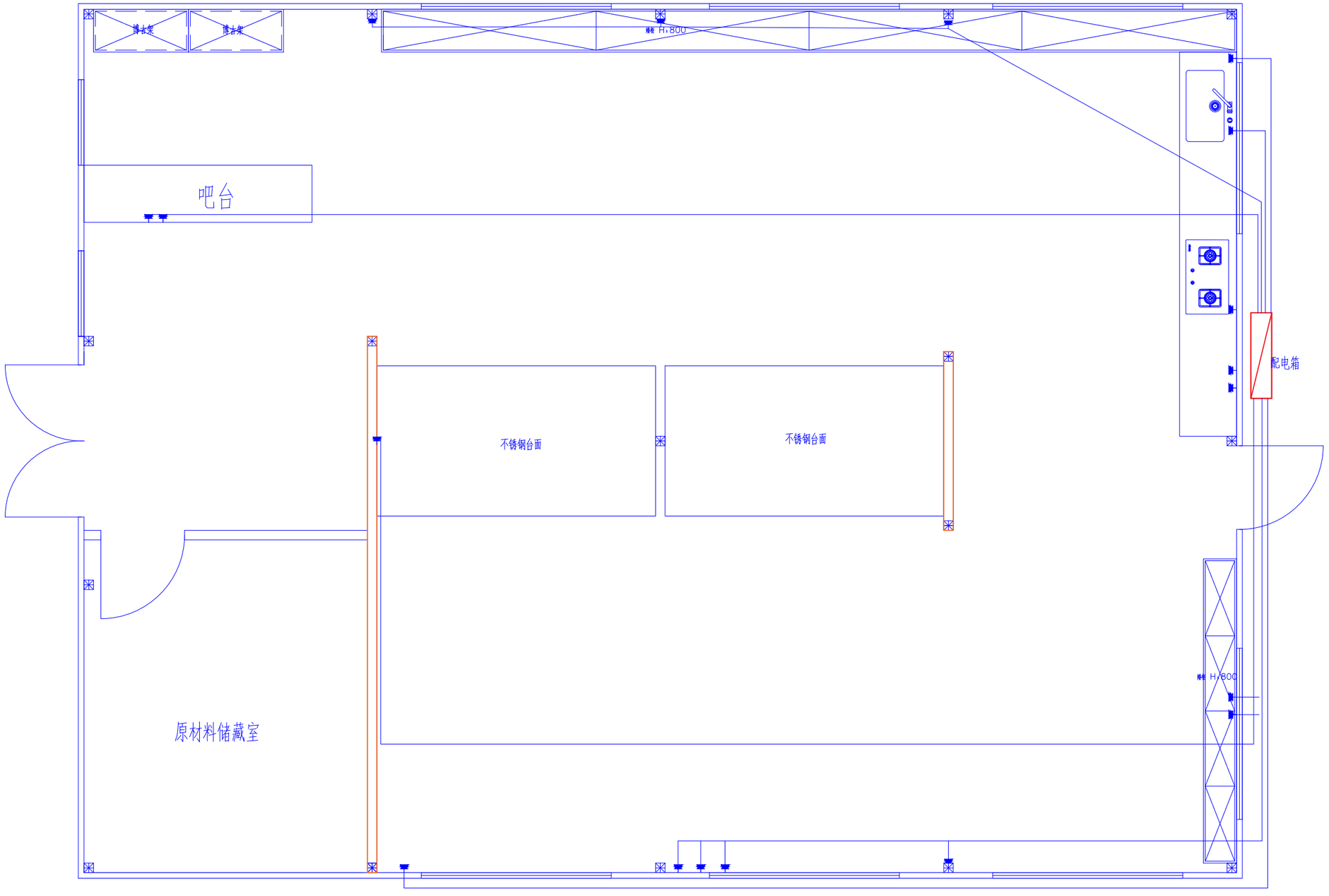

弱电图例注释

序号	图例	图名	序号	图例	图名
1		五孔插座	8		感应灯
2		三孔插座	9		网络插座
3		防溅五孔插座	10		电话+网络插座
4		防溅带开关五孔插座	11		空调面板
5		地面五孔插座	12		智能面板
6		强电箱	13		插卡面板
7		无线AP网	14		预留电源点位

说明
1. 插座除特别标高外，面板底部距地面完成面350mm.
2. 尺寸标示以中心点为准.
3. 强弱电之间间距为300mm.
4. 卫生间，厨房均用防溅插座

01
PL

EXISTING PLAN
插座布置图

设计单位

中兴胜工程设计有限公司
Zhong XingSheng Engineering Design Co.,Ltd.
工程设计资质：甲级 A114015500

本图纸版权归本院所有，不得用于本工程以外范围。

建设单位

建设单位

项目名称

袁家庄街道王家湾村人居环境整治项目

图纸名称

插座布置图

设计编号	ZXS202610
设计阶段	施工图
专　　业	装饰
版　　本	第一版
图　　号	LP-08

项目负责人	熊安元	
专业负责人	熊安元	
审 定 人	范虎东	
审 核 人	张　鑫	
校 对 人	武志强	
设 计 人	马　广	
出图日期	2026-10	

本图需加盖本公司技术签章，否则一律无效

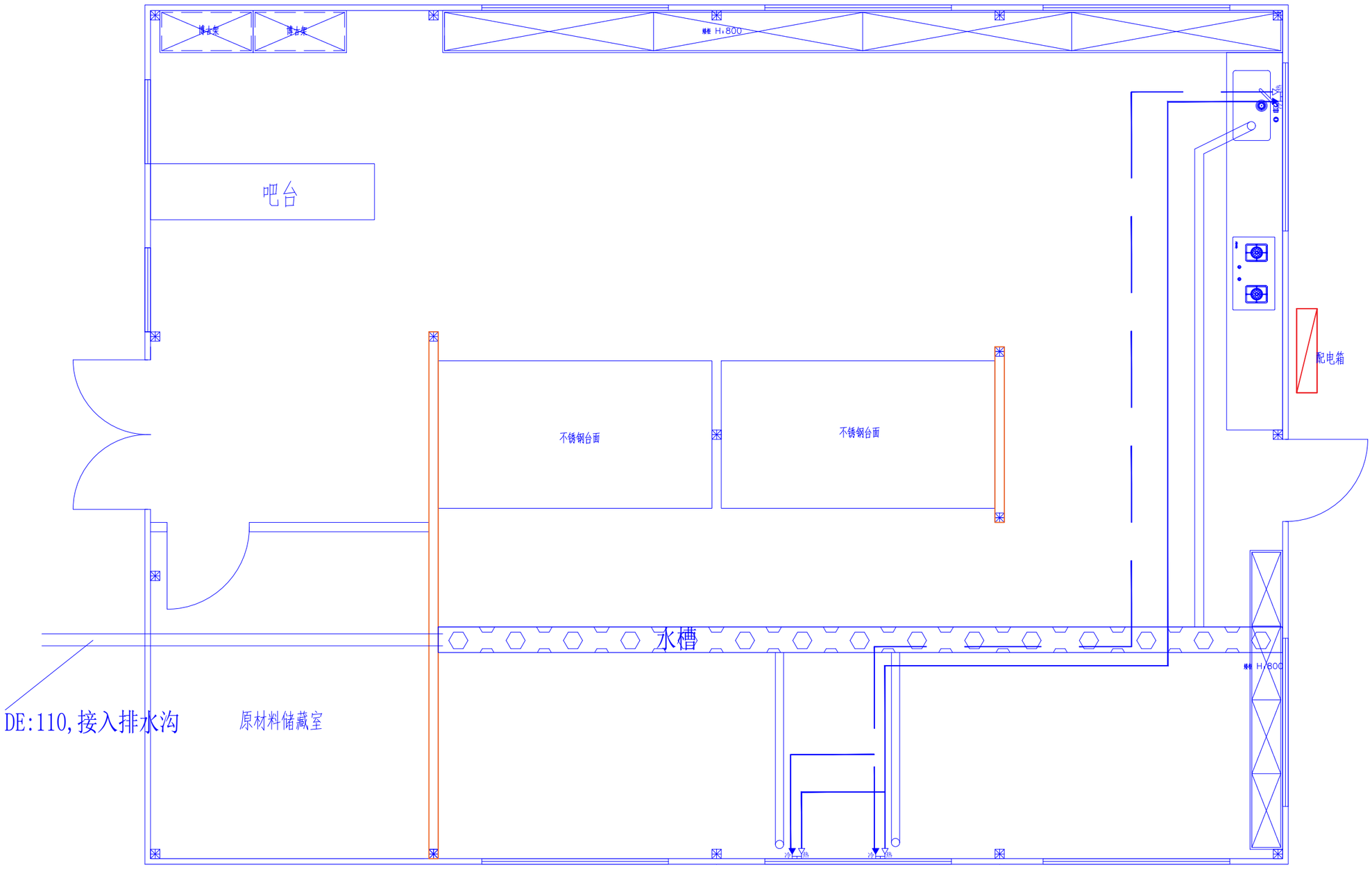

给水图例	
名称	图例
冷水	——— 。
热水	——— 。

01
PL

EXISTING PLAN
水路布置图

设计单位

中兴胜工程设计有限公司
Zhong XingSheng Engineering
Design Co.,Ltd.
工程设计资质：甲级 A114015500

本图纸版权归本院所有，不得用于本工程以外范围。

建设单位

建设单位

项目名称

袁家庄街道王家湾村人居环境整治项目

图纸名称

水路布置图

设计编号	ZXS202610
设计阶段	施工图
专　　业	装饰
版　　本	第一版
图　　号	LP-09

项目负责人	熊安元	
专业负责人	熊安元	
审 定 人	范虎东	
审 核 人	张　鑫	
校 对 人	武志强	
设 计 人	马　广	
出图日期	2026-10	

本图需加盖本公司技术签章，否则一律无效

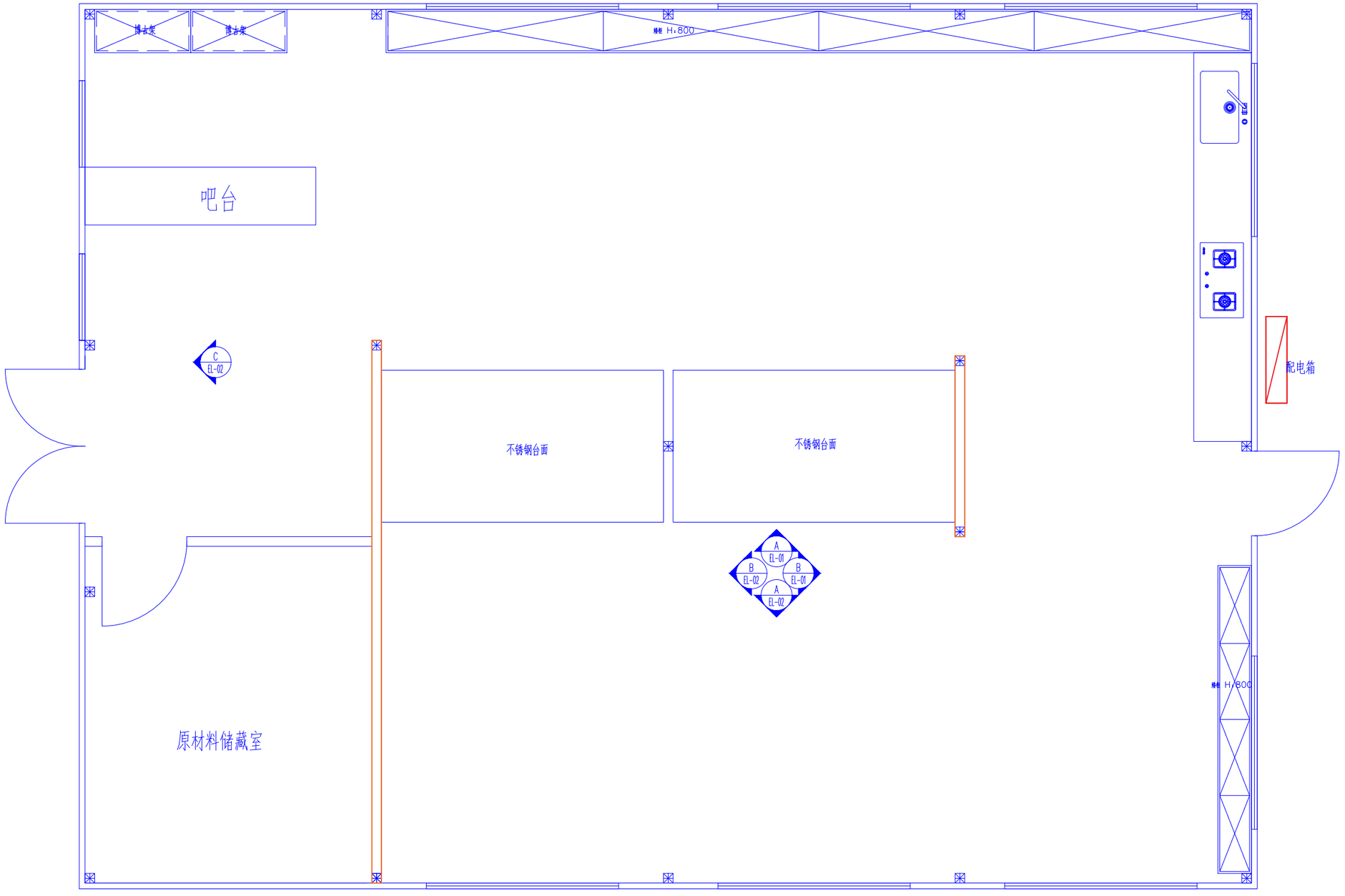

01
PL

EXISTING PLAN

立面索引图

设计单位

中兴胜工程设计有限公司
Zhong XingSheng Engineering
Design Co.,Ltd.
工程设计资质：甲级 A114015500

本图纸版权归本院所有，不得用于本工程以外范围。

建设单位

建设单位

项目名称

袁家庄街道王家湾村人居环境整治项目

图纸名称

立面索引图

设计编号	ZXS202610
设计阶段	施工图
专　　业	装饰
版　　本	第一版
图　　号	LP-10

项目负责人	熊安元	
专业负责人	熊安元	
审 定 人	范虎东	
审 核 人	张　鑫	
校 对 人	武志强	
设 计 人	马　广	
出图日期	2026-10	

本图需加盖本公司技术签章，否则一律无效

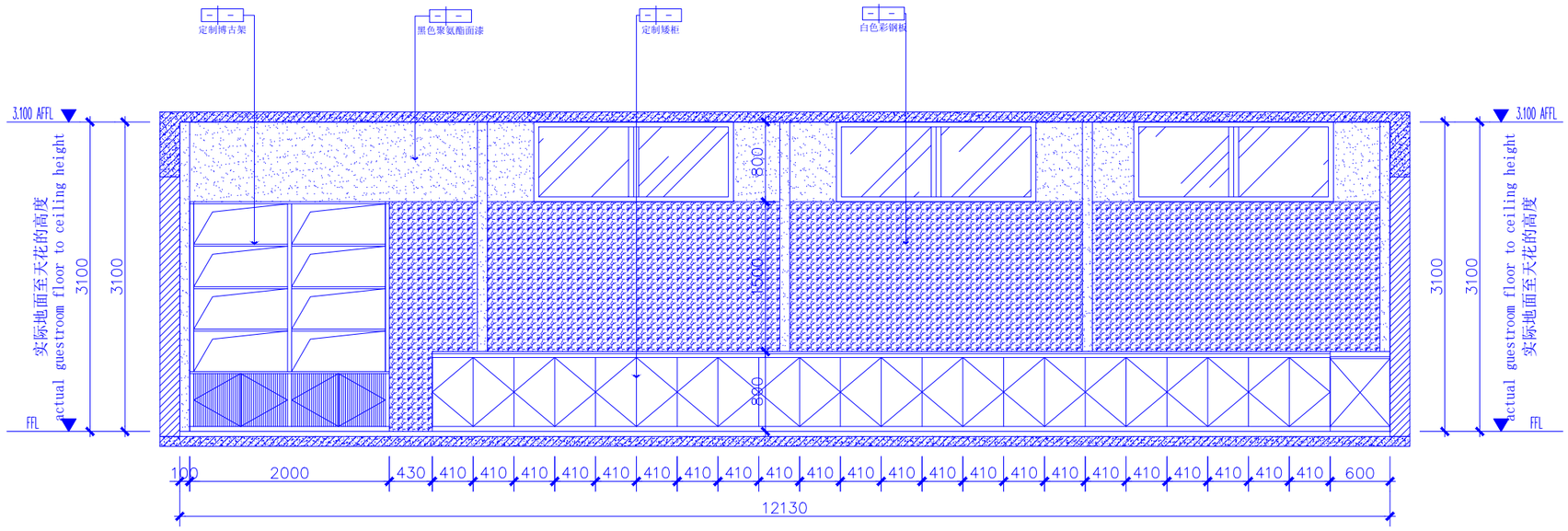

A
EL-01

立面图01

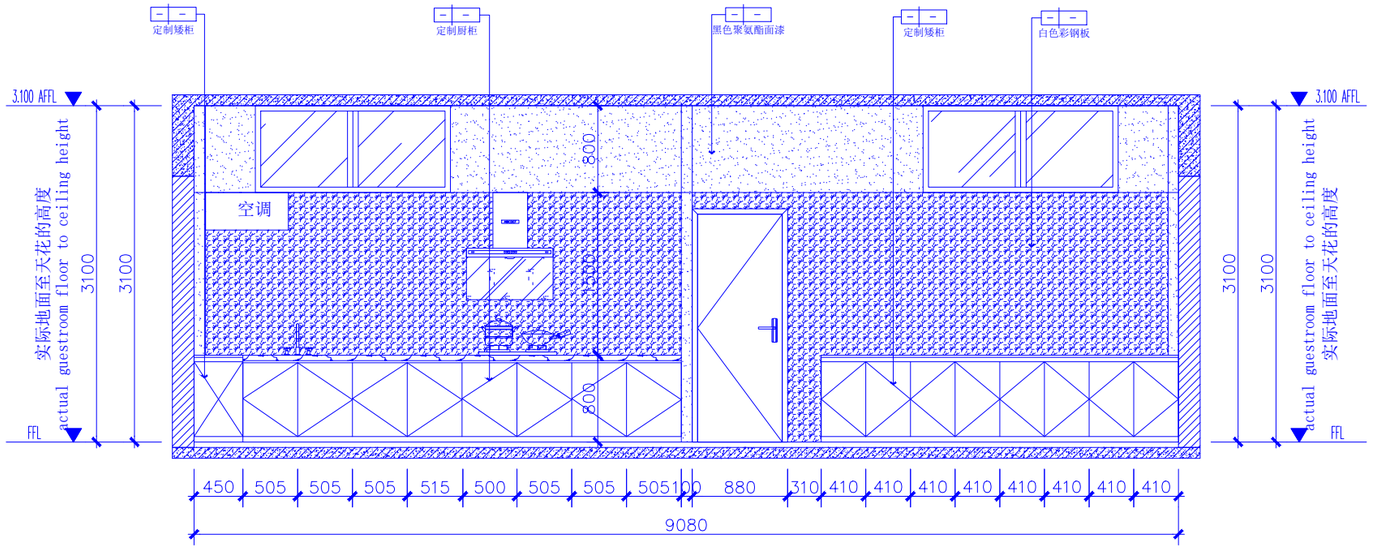

B
EL-01

立面图02

设计单位

中兴胜工程设计有限公司
Zhong XingSheng Engineering Design Co.,Ltd.
工程设计资质：甲级 A114015500

本图纸版权归本院所有，不得用于本工程以外范围。

建设单位

建设单位

项目名称

袁家庄街道王家湾村人居环境整治项目

图纸名称

立面图一

设计编号	ZXS202610
设计阶段	施工图
专　　业	装饰
版　　本	第一版
图　　号	LP－11

项目负责人	熊安元	
专业负责人	熊安元	
审 定 人	范虎东	
审 核 人	张　鑫	
校 对 人	武志强	
设 计 人	马　广	
出图日期	2026－10	

本图需加盖本公司技术签章，否则一律无效

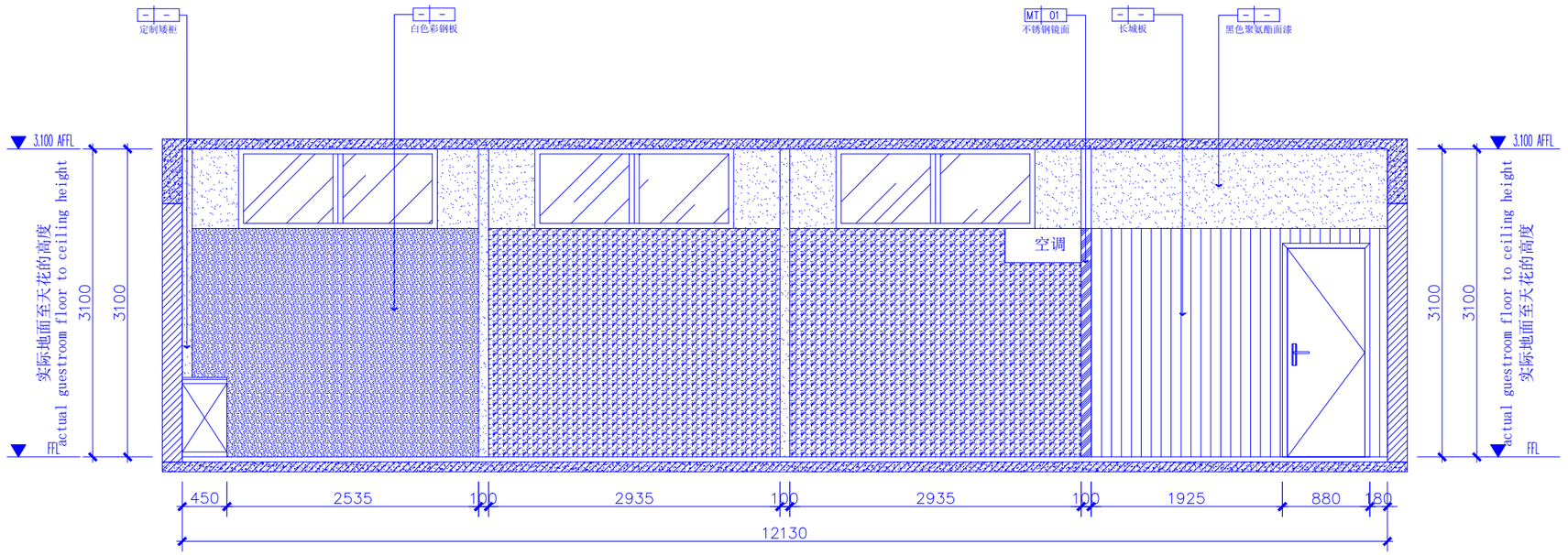

A
EL-02

立面图03

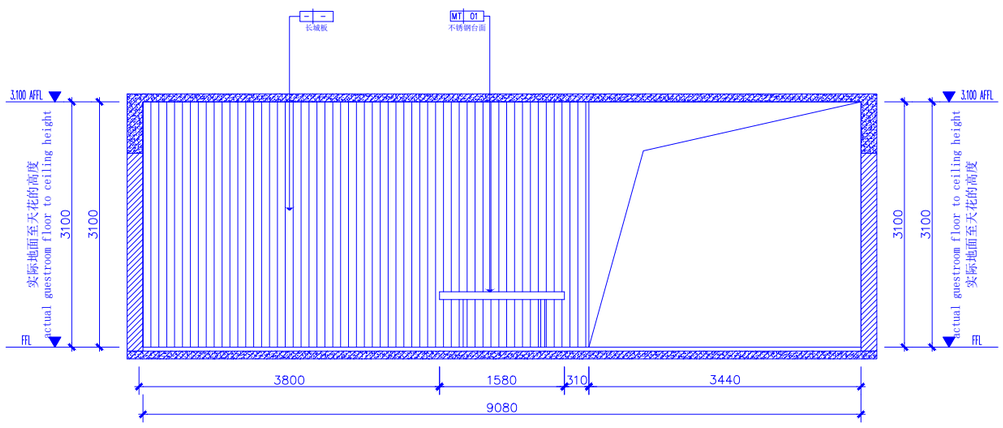

B
EL-02

立面图04

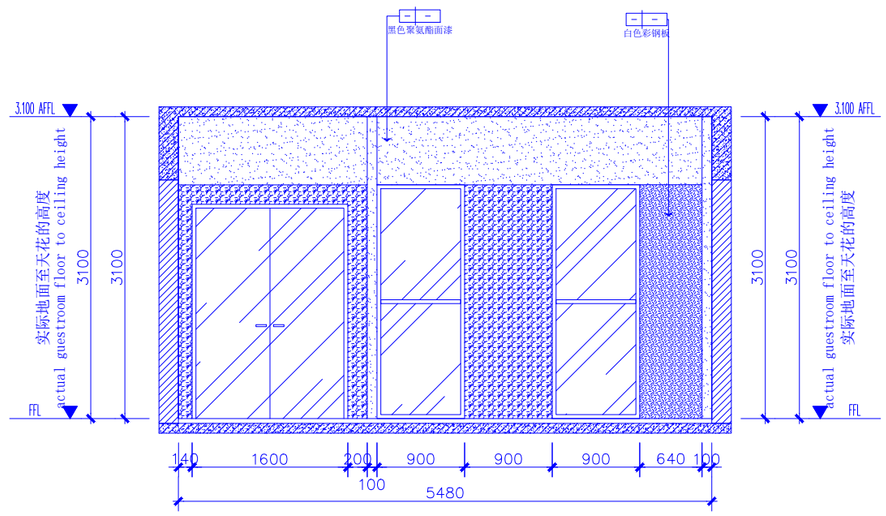

C
EL-02

立面图05

设计单位

中兴胜工程设计有限公司
Zhong XingSheng Engineering Design Co.,Ltd.
工程设计资质：甲级 A114015500

本图纸版权归本院所有，不得用于本工程以外范围。

建设单位

建设单位

项目名称

袁家庄街道王家湾村人居环境整治项目

图纸名称

立面图二

设计编号	ZXS202610
设计阶段	施工图
专　业	装饰
版　本	第一版
图　号	LP-12

项目负责人	熊安元	
专业负责人	熊安元	
审 定 人	范虎东	
审 核 人	张　鑫	
校 对 人	武志强	
设 计 人	马　广	
出图日期	2026-10	

本图需加盖本公司技术签章，否则一律无效

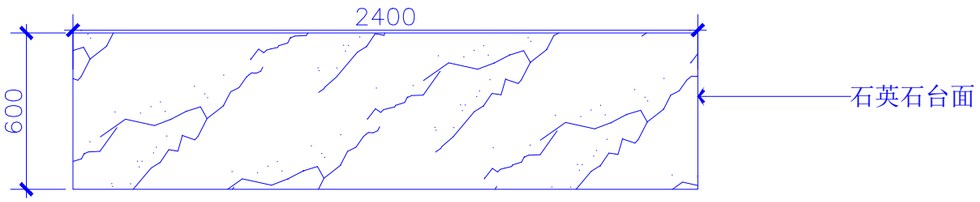

A
EL-01

吧台俯视图

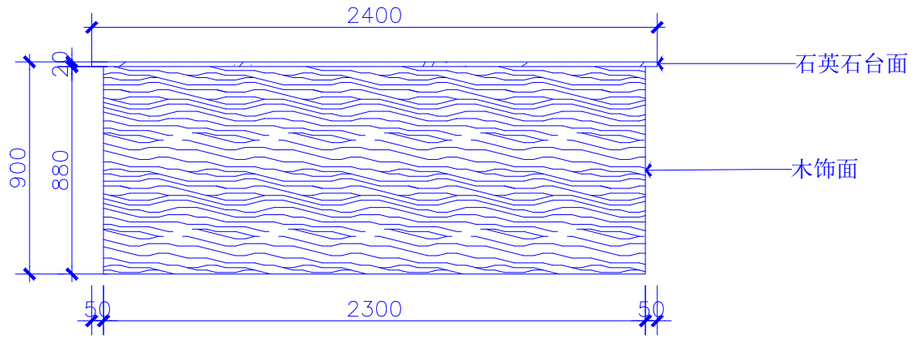

A
EL-01

吧台正视图

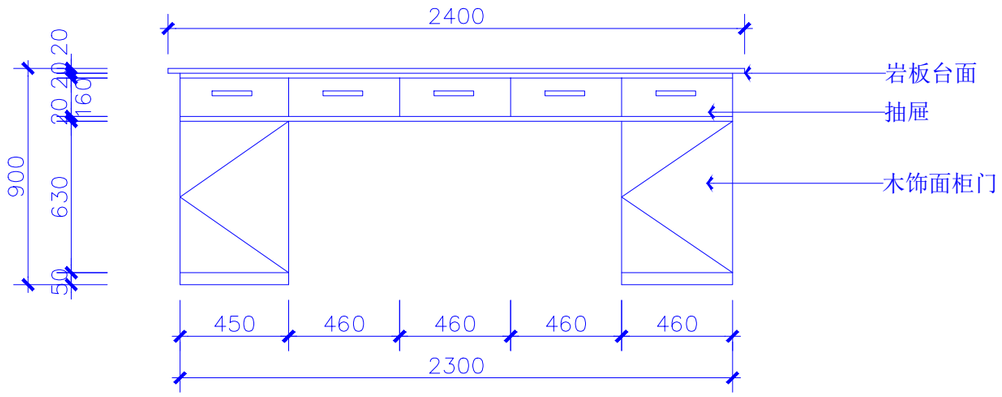

A
EL-01

吧台后视图

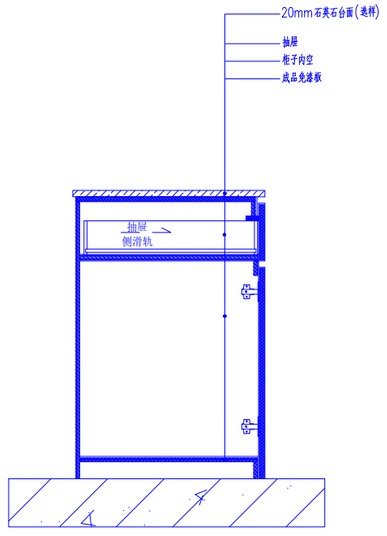

A
EL-01

吧台大样图

设计单位

中兴胜工程设计有限公司
Zhong XingSheng Engineering
Design Co.,Ltd.
工程设计资质：甲级 A114015500

本图纸版权归本院所有，不得用于本工程以外范围。

建设单位

建设单位

项目名称

袁家庄街道王家湾村人居环境整治项目

图纸名称

大样图一

设计编号	ZXS202610
设计阶段	施工图
专　　业	装饰
版　　本	第一版
图　　号	LP-13

项目负责人	熊安元	
专业负责人	熊安元	
审 定 人	范虎东	
审 核 人	张　鑫	
校 对 人	武志强	
设 计 人	马　广	
出图日期	2026-10	

本图需加盖本公司技术签章，否则一律无效

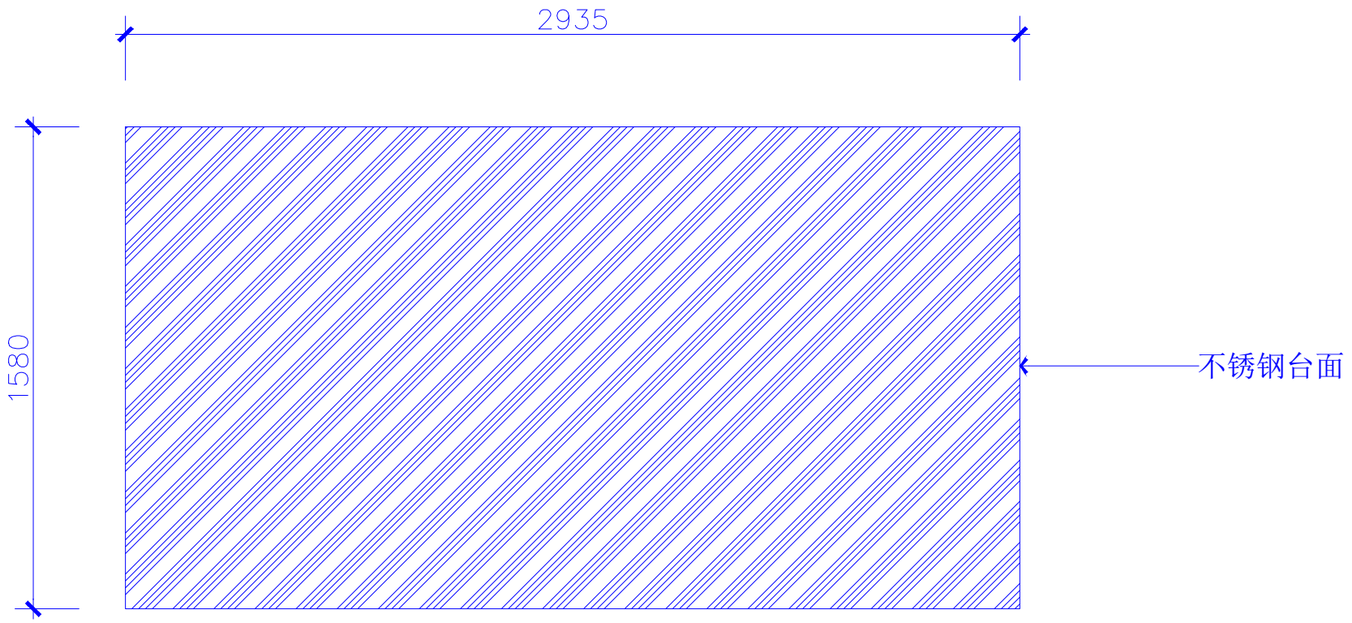

A
EL-01

操作台俯视图

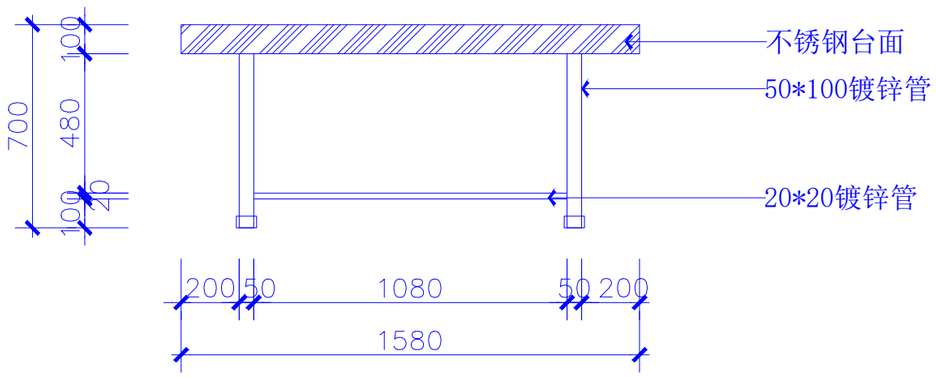

A
EL-01

操作台侧视图

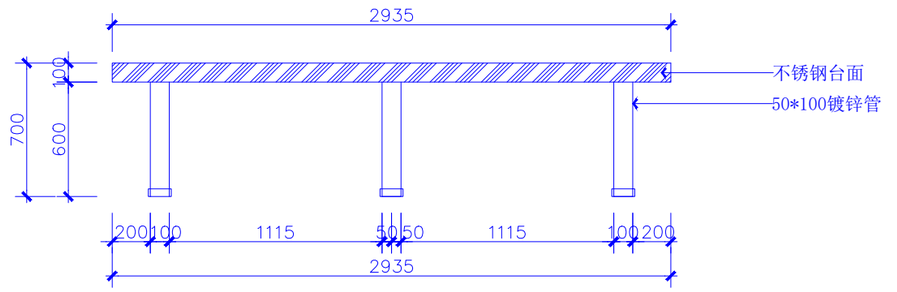

A
EL-01

操作台正视图

设计单位

中兴胜工程设计有限公司
Zhong XingSheng Engineering Design Co.,Ltd.
工程设计资质：甲级 A114015500

本图纸版权归本院所有，不得用于本工程以外范围。

建设单位

建设单位

项目名称

袁家庄街道王家湾村人居环境整治项目

图纸名称

大样图二

设计编号	ZXS202610
设计阶段	施工图
专　业	装饰
版　本	第一版
图　号	LP－14

项目负责人	熊安元	
专业负责人	熊安元	
审 定 人	范虎东	
审 核 人	张　鑫	
校 对 人	武志强	
设 计 人	马　广	
出图日期	2026－10	

本图需加盖本公司技术签章，否则一律无效

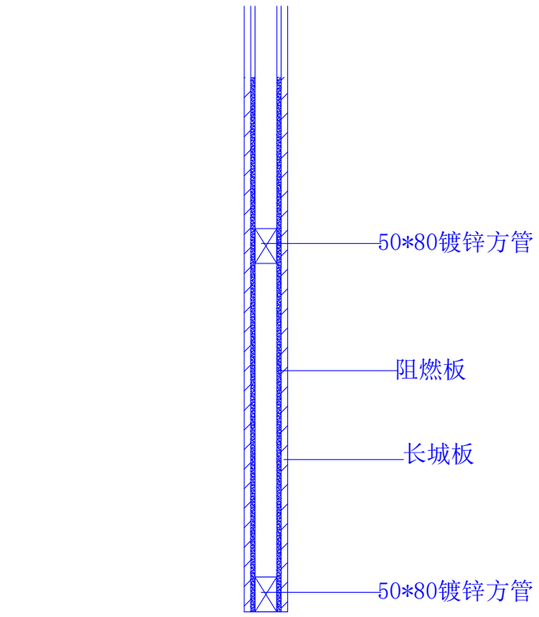

长城板隔墙剖面示意图

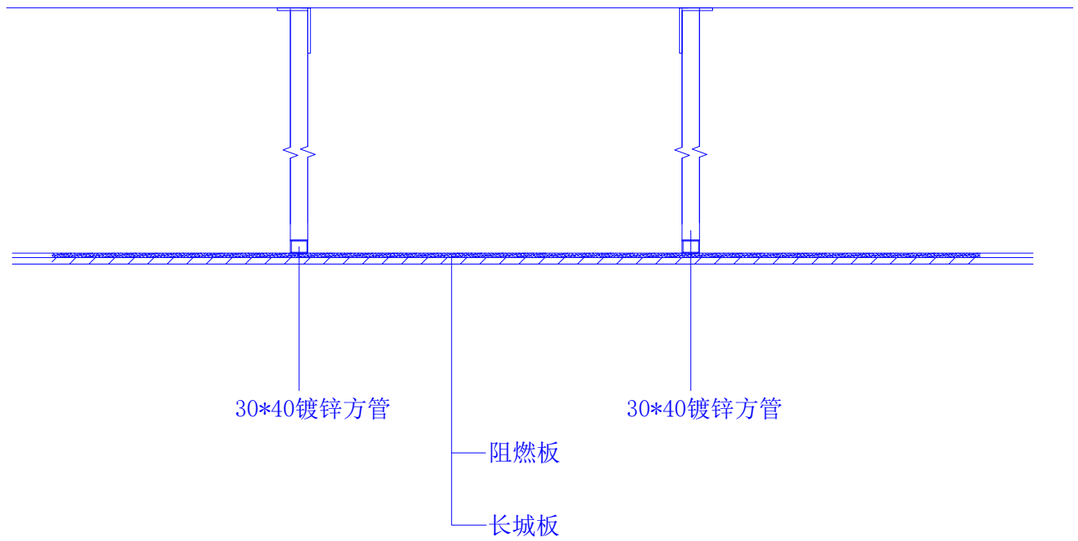

吊顶剖面示意图

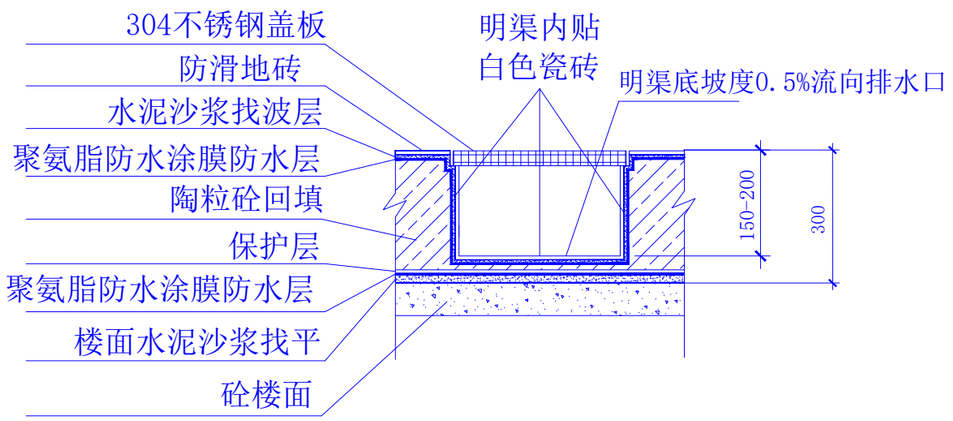

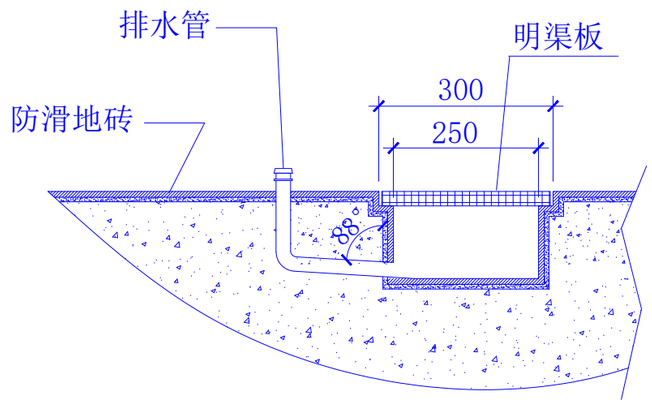

室内排水沟剖面示意图

设计单位

中兴胜工程设计有限公司
Zhong XingSheng Engineering Design Co.,Ltd.
工程设计资质：甲级 A114015500

本图纸版权归本院所有，不得用于本工程以外范围。

建设单位

建设单位

项目名称

袁家庄街道王家湾村人居环境整治项目

图纸名称

大样图三

设计编号	ZXS202610
设计阶段	施工图
专　业	装饰
版　本	第一版
图　号	LP-15

项目负责人	熊安元	
专业负责人	熊安元	
审 定 人	范虎东	
审 核 人	张　鑫	
校 对 人	武志强	
设 计 人	马　广	
出图日期	2026-10	

本图需加盖本公司技术签章，否则一律无效